ТракХолдинг
Ваш бизнес в движении!
ПРОДАЖА • СЕРВИС • ЗАПЧАСТИ

8(800)200-52-51

www.truck-holding.ru

Полуприцеп бортовой ТОНАР В3-13/К (9888)

ТЕХНИЧЕСКИЕ ХАРАКТЕРИСТИКИ

Масса перевозимого груза, не более, кг	31600
Масса снаряженного полуприцепа (прицепа), не более, кг	6750
Полная масса полуприцепа (прицепа), не более, кг	38300
Нагрузка на седло (седельно-сцепное устройство), кг	11085
Высота седла (седельно-сцепного устройства), мм	1200 / (1350)
Длина	14000
Ширина	2550
Высота	2550

РАМА

- Лонжероны двутаврового сечения
- Сталь 09Г2С
- Повышенной прочности
- Толщина полок лонжеронов рамы 10 мм
- Процесс сварки происходит в аргоновой среде сварочными тракторами и роботами

ШАССИ

- 3-осное
- Оси Тонар с барабанным тормозным механизмом
- Нагрузка на ось 9 тонн (технически допустимая)
- Межосевое расстояние 1310мм
- Подвеска рычажного типа. Пневмосистема

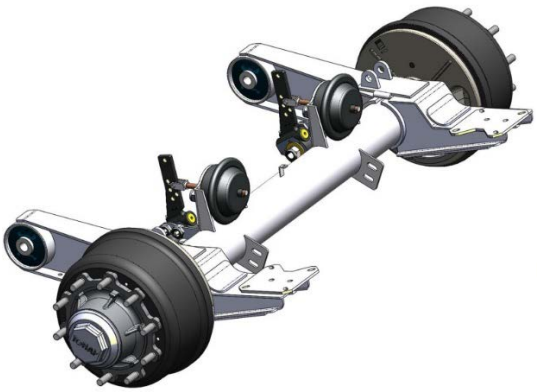

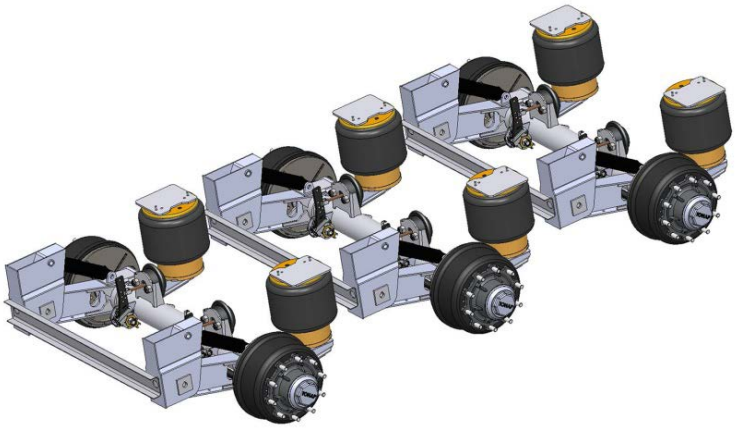

- Подъёмная первая ось (в базовой комплектации)

- Сцепной шкворень 2 дюйма
- Задний противоподкатный брус

КУЗОВ

- Передний щит металлический
- 4 борта (высота бортов - 600мм)
- Борта алюминиевые
- Пол – ламинированная фанера 27мм

ТОРМОЗНАЯ СИСТЕМА

- Барабанные тормоза
- Стояночная тормозная система - механический привод с пружинными энергоаккумуляторами на средней и задней осях и пневматическим ручным краном управления;
- Аварийная тормозная система – механический привод с пружинами энергоаккумуляторами на средней и задней осях к тормозным механизмам колёс.
- Соответствует требованиям ECE

ЭЛЕКТРОСИСТЕМА

- 24В
- задние огни в комплекте с сигналом заднего хода, противотуманной фарой, указателями поворота и отражателями света
- освещение номерного знака
- габаритные огни
- щиты отражателей света
- 2 розетки и розетка ABS

ОКРАСКА

- Все стальные элементы перед окраской проходят дробеструйную обработку
- Два слоя грунта
- Краска: двухкомпонентная

КОЛЕСА

- Шины: 385/65 R22.5
- Диски: 11,75 x 22,5
- Ошиновка односкатная
- Количество колёс: 6+1 запасное

ПРОЧЕЕ ОБОРУДОВАНИЕ

- Инструментальный ящик
- Место под два запасных колеса
- Противооткатные упоры: пластиковые, 160 мм, 2 шт.